ΠΕΡΙΓΡΑΦΗ ΛΕΙΤΟΥΡΓΙΑΣ ΚΑΙ ΡΥΘΜΙΣΗΣ ΗΛΕΚΤΡΟΝΙΚΗΣ ΠΛΑΚΕΤΑΣ

MICRONOVA IO23

Εισαγωγή

Επεξηγήσεις
ACCEND. – Ηλεκτρική Αντίσταση
C.RISC. – Κυκλοφορητής νερού σωμάτων
C.SAN – Κυκλοφορητής νερού χρήσης
ALF – Κύριος θερμοστάτης ασφαλείας ή θερμοστάτης τροφοδότη pellet
EEPROM - ELECTRICALLY ERASEBLE PROGRAMMABLE READ ONLY MEMORY (Εσωτερική μνήμη πλακέτας)

Πεδίο χρήσης
Το κείμενο αυτό περιγράφει τη λειτουργία της πλακέτας I023. Η πλακέτα αυτή χρησιμοποιείται για σόμπες/λέβητες pellet και ελέγχει τις λειτουργίες μέσω καθορισμένου αριθμού παραμέτρων.

Γενική περιγραφή
Η πλακέτα διαθέτει επαφές στις οποίες συνδέονται τα εξής:
Οθόνη, κάποιοι αισθητήρες, βεντιλατέρ, κυκλοφορητής, κοχλία, ηλ. αντίσταση, αισθητήρες ασφαλείας, θύρες επικοινωνίας.

Επιπλέον παροχές
Εβδομαδιαίος προγραμματισμός, τηλεχειριστήριο, συσκευασία ασφαλείας, οθόνη LCD

Τεχνικά χαρακτηριστικά
Τάση λειτουργίας: 230V, 50/60Hz

-Είσοδοι
- Αισθητήρα καυσαερίων – Τύπος J
- External thermostat – contact
- NTC αισθητήρας θερμοκρασίας χώρου - NTC 10
- NTC αισθητήρας θερμοκρασίας νερού – NTC 10
- NTC αισθητήρας θερμοκρασίας pellet – NTC 10
- Θερμικό ασφαλιστικό 230V
- Πιεσοστάτης ασφαλείας 230V

-Έξοδοι για:
- Θερμοστάτη καυσαερίων – 230V (TRIAC)
- Κυκλοφορητή νερού (with a phase regulator) – 230 V (TRIAC)
- Μοτέρ κοχλίας – 230 V (TRIAC)
- Ηλ. αντίσταση 230 V (TRIAC)

Θερμοκρασίες λειτουργίας
Εύρος θερμοκρασίας λειτουργίας πλακέτας – από -20 έως +60 C
Θερμοκρασία αποθήκευσης – από -10 έως +60C
Μέγιστη υγρασία - 95%

Μηχανικά χαρακτηριστικά
Διαστάσεις πλακέτας: (125x 101 x 33mm)
Βάρος – 250gr
Διαστάσεις κυτίου – (189 x 110x 70mm)
Θέση εγκατάστασης (οποιαδήποτε)

Σχεδιάγραμμα συνδέσεων πλακέτας

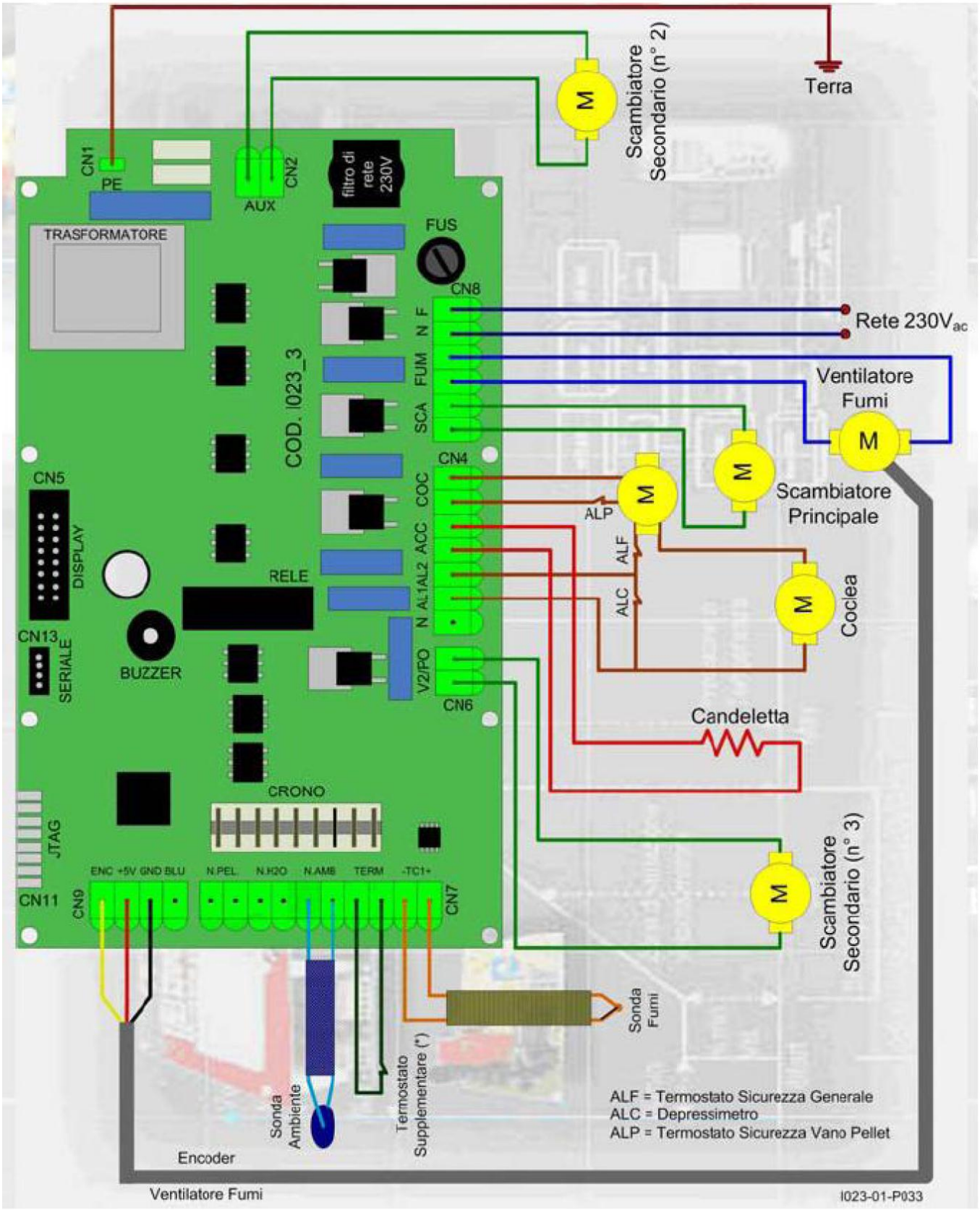

ΕΠΕΞΗΓΗΣΗ ΚΩΔΙΚΩΝ ΚΑΙ ΣΥΝΔΕΣΕΩΝ ΗΛΕΚΤΡΟΝΙΚΗΣ ΠΛΑΚΕΤΑΣ

ΣΥΝΔΕΣΕΙΣ	**ΕΠΑΦΗ**	**ΕΤΙΚΕΤΑ**	**ΕΠΕΞΗΓΗΣΗ**
CN1/CN14			ΓΕΙΩΣΗ
CN2	1-2	AUX	ΑΝΕΜΙΣΤΗΡΑΣ ΕΙΣΑΓΩΓΗΣ ΑΕΡΑ
CN4	1	N	ΟΥΔΕΤΕΡΟΣ
	2	AL1	ΣΥΝΑΓΕΡΜΟΣ ΑΙΣΘΗΤΗΡΑ ΘΕΡΜΟΣΤΑΤΗ
	3	AL2	ΣΥΝΑΓΕΡΜΟΣ ΑΙΣΘΗΤΗΡΑ ΠΙΕΣΟΣΤΑΤΗ
	4-5	ACC	ΣΥΝΔΕΣΗ ΑΝΤΙΣΤΑΣΗΣ ΑΝΑΦΛΕΞΗΣ
	6-7	COC	ΣΥΝΔΕΣΗ ΚΙΝΗΤΗΡΑ ΚΟΧΛΙΑΣ ΜΕΤΑΦΟΡΑΣ PELLET
CN5		DISPALY	ΟΘΟΝΗ ΕΝΤΟΛΩΝ (DISPLAY)
CN6	1-2	V2/PO	ΣΥΝΔΕΣΗ ΚΥΚΛΟΦΟΡΗΤΗ - ΠΡΟΑΙΡΕΤΙΚΑ
CN7	1-2	N.PEL	ΕΙΣΟΔΟΣ ΑΙΣΘΗΤΗΡΑ ΠΙΕΣΗΣ - ΠΡΟΑΙΡΕΤΙΚΟ
	3-4	N.H_2O	ΑΙΣΘΗΤΗΡΑΣ ΘΕΡΜΟΚΡΑΣΙΑΣ ΝΕΡΟΥ
	5-6	N.AMB	ΑΙΣΘΗΤΗΡΑΣ ΘΕΡΜΟΚΡΑΣΙΑΣ ΧΩΡΟΥ
	7-8	TERM	ΕΙΣΟΔΟΣ ΕΦΕΔΡΙΚΟΥ ΘΕΡΜΟΣΤΑΤΗ
	9-10	-TC+	ΘΕΡΜΟΣΤΑΤΗΣ ΚΑΥΣΑΕΡΙΩΝ (ΑΙΣΘΗΤΗΡΑΣ λ)
CN8	1-2	SCAM	ΚΥΚΛΟΦΟΡΗΤΗΣ ΝΕΡΟΥ
	3-4	FUMI	ΜΟΤΕΡ ΕΞΑΓΩΓΗΣ ΚΑΥΣΑΕΡΙΩΝ
	5-6	N-F	ΠΑΡΟΧΗ ΡΕΥΜΑΤΟΣ ΜΕ ΤΑΣΗ 230V
CN9	1	ENC	ΕΙΣΟΔΟΣ ΚΩΔΙΚΟΠΟΙΗΤΗ ΜΟΤΕΡ ΕΞΟΔΟΥ ΚΑΥΣΑΕΡΙΩΝ
	2	+5	ΠΑΡΟΧΗ ΚΩΔ/ΤΗ ΜΟΤΕΡ ΕΞ. ΚΑΥΣΑΕΡΙΩΝ +5V
	3	GND	ΓΕΙΩΣΗ ΚΩΔΙΚΟΠΟΙΗΤΗ ΜΟΤΕΡ ΕΞΟΔΟΥ ΚΑΥΣΑΕΡΙΩΝ
	4	BLUE	ΚΕΝΟ
CN11		JTAG	ΕΠΑΦΕΣ ΓΙΑ ΜΕΛΛΟΝΤΙΚΗ ΧΡΗΣΗ
CN13		SERIALE	ΣΥΝΔΕΣΗ ΣΕΙΡΙΑΚΟΥ ΠΡΟΓΡΑΜΜΑΤΙΣΤΗ (S/W BOOTER)

Περιβάλλον χρήστη

Η οθόνη επιτρέπει την επικοινωνία με την πλακέτα πατώντας απλά τα πλήκτρα. Η οθόνη πληροφορεί το χρήστη για την κατάσταση λειτουργίας της συσκευής. Επίσης, επιτρέπει την προβολή και τροποποίηση των τιμών των παραμέτρων.

Το παρόν κείμενο παρέχει γενικές πληροφορίες για τα χαρακτηριστικά και τις λειτουργίες της πλακέτας.

Οθόνη

Η οθόνη οπτικοποιεί τις πληροφορίες σχετικά με τη λειτουργία της συσκευής. Είναι δυνατόν να απεικονίσει πολλούς τύπους λειτουργιών μέσω του μενού. Σύμφωνα με τη λειτουργία, οι απεικονίσεις μπορούν να έχουν συγκεκριμένη πληροφορία ανάλογα με τη θέση τους στην οθόνη.

ΠΕΡΙΓΡΑΦΗ ΟΘΟΝΗΣ

Ενδείξεις οθόνης

Χρονοθερμοστάτης

Ηλ. αντίσταση

Τροφοδότης

Βεντιλατέρ

Νερό Χρήσης

Κυκλοφορητής

Συναγερμός

Κάθε φορά που ενεργοποιείται κάποια από τις παραπάνω διαδικασίες ή ξεκινάει η λειτουργία κάποιας από τις συσκευές, εμφανίζεται δεξιά από τα εικονίδια μία ένδειξη.

Τα μηνύματα που εμφανίζονται στην οθόνη κατά τη φάση του προγραμματισμού είναι τα εξής:

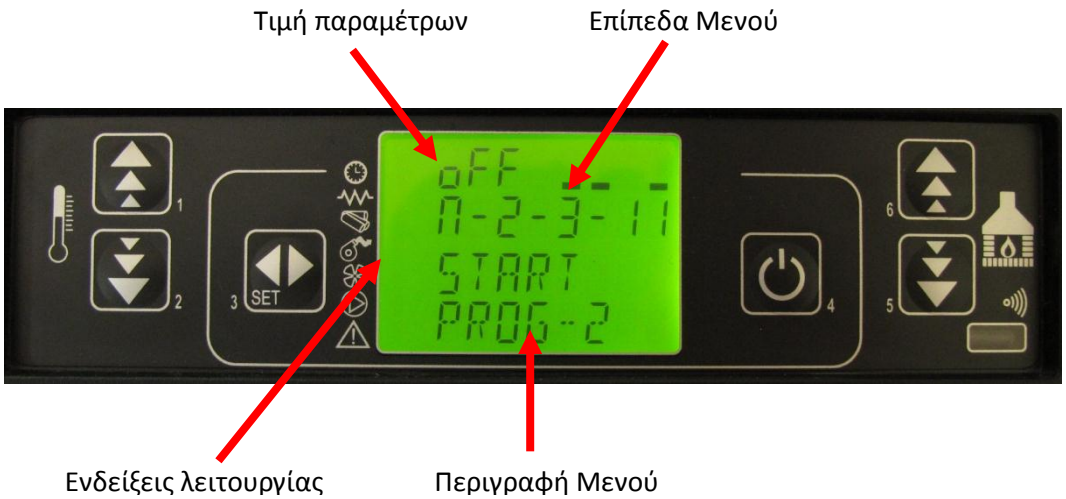

Επεξήγηση κουμπιών

ΚΟΥΜΠΙ	ΕΠΕΞΗΓΗΣΗ	ΔΙΑΜΟΡΦΩΣΗ	ΕΝΕΡΓΕΙΑ
1	ΑΥΞΗΣΗ ΤΙΜΗΣ ΠΑΡΑΜΕΤΡΩΝ	ΠΡΟΓΡΑΜΜΑΤΙΣΜΟΣ	ΑΥΞΑΝΕΙ ΤΗΝ ΤΙΜΗ ΣΤΟ ΜΕΝΟΥ
	(1)	ΑΥΞΟΜΕΙΩΣΗ	ΚΑΘΟΡΙΖΕΙ ΤΟ ΜΕΓΙΣΤΟ ΟΡΙΟ ΘΕΡΜΟΚΡΑΣΙΑΣ ΝΕΡΟΥ/ΧΩΡΟΥ
2	ΜΕΙΩΣΗ ΤΙΜΗΣ ΠΑΡΑΜΕΤΡΩΝ	ΠΡΟΓΡΑΜΜΑΤΙΣΜΟΣ	ΜΕΙΩΝΗ ΤΗΝ ΤΙΜΗ ΣΤΟ ΜΕΝΟΥ
	(2)	ΑΥΞΟΜΕΙΩΣΗ	ΚΑΘΟΡΙΖΕΙ ΤΟ ΕΛΑΧΙΣΤΟ ΟΡΙΟ ΘΕΡΜΟΚΡΑΣΙΑΣ ΝΕΡΟΥ/ΧΩΡΟΥ
3	ΜΕΝΟΥ		ΕΙΣΑΓΩΓΗ ΣΤΑ ΜΕΝΟΥ
		ΜΕΝΟΥ	ΕΙΣΟΔΟΣ ΣΕ ΥΠΟΜΕΝΟΥ
		ΠΡΟΓΡΑΜΜΑΤΙΣΜΟΣ	ΑΛΛΑΓΗ ΠΑΡΑΜΕΤΡΩΝ
4	ON/OFF	ΠΑΡΑΤΕΤΑΜΕΝΗ ΠΙΕΣΗ	2 SEC. Η ΣΥΣΚΕΥΗ ΑΝΑΒΕΙ ΚΑΙ ΣΒΗΝΕΙ
		ΜΕΝΟΥ	ΕΠΙΣΤΡΟΦΗ ΣΕ ΠΡΟΗΓΟΥΜΕΝΟ ΜΕΝΟΥ
5.	ΜΕΙΩΣΗ ΙΣΧΥΟΣ ΚΑΥΣΗΣ	ΑΥΞΟΜΕΙΩΣΗ	ΤΡΟΠΟΠΟΙΕΙ ΤΗΝ ΙΣΧΥ ΤΗΣ ΣΥΣΚΕΥΗΣ
		ΜΕΝΟΥ	ΜΕΤΑΚΙΝΗΣΗ ΜΕΤΑΞΥ ΤΩΝ ΜΕΝΟΥ
		ΠΡΟΓΡΑΜΜΑΤΙΣΜΟΣ	ΑΛΛΑΓΗ ΜΕΝΟΥ ΚΑΙ ΑΠΟΘΗΚΕΥΣΗ ΑΛΛΑΓΩΝ ΠΑΡΑΜΕΤΡΩΝ
6.	ΑΥΞΗΣΗ ΙΣΧΥΟΣ ΚΑΥΣΗΣ	ΑΥΞΟΜΕΙΩΣΗ	ΤΡΟΠΟΠΟΙΕΙ ΤΗΝ ΙΣΧΥ ΤΗΣ ΣΥΣΚΕΥΗΣ
		ΜΕΝΟΥ	ΜΕΤΑΚΙΝΗΣΗ ΜΕΤΑΞΥ ΤΩΝ ΜΕΝΟΥ
		ΠΡΟΓΡΑΜΜΑΤΙΣΜΟΣ	ΑΛΛΑΓΗ ΜΕΝΟΥ ΚΑΙ ΑΠΟΘΗΚΕΥΣΗ ΑΛΛΑΓΩΝ ΠΑΡΑΜΕΤΡΩΝ

(1) ΟΤΑΝ ΠΙΕΣΤΕΙ ΤΟ ΠΛΗΚΤΡΟ ΣΤΗΝ ΚΑΤΑΣΤΑΣΗ ΑΝΑΜΟΝΗΣ, ΜΕΤΑΒΑΛΕΙ ΤΗ ΘΕΡΜΟΚΡΑΣΙΑ ΤΟΥ ΝΕΡΟΥ

(2) ΟΤΑΝ ΠΙΕΣΤΕΙ ΤΟ ΠΛΗΚΤΡΟ ΣΤΗΝ ΚΑΤΑΣΤΑΣΗ ΑΝΑΜΟΝΗΣ, ΜΕΤΑΒΑΛΕΙ ΤΗ ΘΕΡΜΟΚΡΑΣΙΑ ΤΟΥ ΧΩΡΟΥ

Πατώντας τα πλήκτρα P6, P2 και P5 είναι δυνατό να εμφανιστεί η κατάσταση λειτουργίας της συσκευής

Πατώντας το πλήκτρο P3 (SET) πηγαίνουμε στο Μενού.

Το Μενού είναι χωρισμένο σε πολλαπλά επίπεδα, με δυνατότητα εισόδου στις ρυθμίσεις της πλακέτας. Κάποια από τα υπομενού είναι προστατευμένα με κλειδί ασφαλείας.

Εκκίνηση της συσκευής

Για να ξεκινήσει να δουλεύει η συσκευή, θα πρέπει να πατήσουμε για μερικά δευτερόλεπτα το πλήκτρο P4. Ένα μήνυμα ανάφλεξης θα εμφανιστεί στην οθόνη.

Φάση ανάφλεξης

Η συσκευή πραγματοποιεί τη φάση της ανάφλεξης σύμφωνα με τις ορισμένες τιμές των παραμέτρων που έχουμε ορίσει, οι οποίες καθορίζουν τα επίπεδα λειτουργίας και τις διάρκειες αυτών. Υπάρχουν σχετικά διαγράμματα στο τέλος αυτού του οδηγού.

Μετάβαση μεταξύ καταστάσεων σόμπας (σβηστή και αναμμένη)

Ο οδηγός περιγράφει τα βήματα τα οποία ακολουθούνται για να φτάσει η συσκευή σε κατάσταση λειτουργίας, με την προϋπόθεση ότι δε θα εμφανιστούν ανωμαλίες ή συναγερμοί. Πρέπει να δείξουμε προσοχή στις επόμενες παραγράφους, ώστε να κατανοήσουμε τις συνθήκες και τους ελέγχους τους οποίους ακολουθεί το σύστημα κατά τη διάρκεια της εκκίνησης και της κανονικής λειτουργίας. Επιπλέον, παράλληλες λειτουργίες, όπως ο καθαρισμός, εξηγούνται επίσης.

ΚΑΤΑΣΤΑΣΗ	**ΧΡΟΝΟΣ**	**ΠΕΡΙΓΡΑΦΗ ΕΝΕΡΓΕΙΩΝ**				**ΠΡΟΥΠΟΘΕΣΕΙΣ ΓΙΑ ΤΗ ΜΕΤΑΒΑΣΗ ΣΤΗΝ ΕΠΟΜΕΝΗ ΦΑΣΗ ΛΕΙΤΟΥΡΓΙΑΣ**
		Αντίσταση	Βεντιλατέρ	Κοχλία	Αλλαγή	
Σβήσιμο		off	off	off	off	Πλήκτρο On/off
Έναρξη προθέρμανσης	90’’	on	on	off	off	Παρέλευση χρόνου 90’’
Πριν την πρώτη ρήψη Pellet	M-9-4-03	on	on	on	off	Παρέλευση χρόνου M-9-4-03
Αναμονή για φλόγα	M-9-4-04	on	on	off	off	Παρέλευση χρόνου M-9-4-03
Ρήψη peller		on	on	on	off	Θερμ. Καυσαερίων > M-9-6-13
Εμφάνιση φλόγας	M-9-6-02	off	on	on	on	Παρέλευση χρόνου M-9-6-02
Λειτουργία		off	on	on	on	Θερμ.χώρου < Ορισμένη θερμ. / Θερμ. καυσαερίων < M-9-6-14
Αλλαγή επιπέδου λειτουργίας		off	on	on	on	Θερμ.χώρου > Ορισμένη θερμ. / Θερμ.νερού > Ορισμένη θερμ / Θερμ. καυσαερίων > M-9-6-14
Καθαρισμός	M-9-6-12	off	on	on	on	Παρέλευση χρόνου M-9-6-03
Λειτουργία		off	on	on	on	Πλήκτρο On /off για σβήσιμο
Τελικός καθαρισμός	M-9-4-02 (*)	off	on		-	(*) Το M-9-4-02 διαρκεί μέχρι τη στιγμή που η θερμοκρασία καυσαερίων < M-9-6-13

Αδυναμία εκκίνησης της συσκευής

Όταν ο χρόνος που έχει οριστεί στο Μενού 9-6-01 έχει περάσει και η θερμοκρασία των καυσαερίων δεν έχει φτάσει την ελάχιστη θερμοκρασία που έχει οριστεί στο Μενού 9-6-13, φτάνοντας με ένα ρυθμό 2 βαθμούς/λεπτό, τότε στην οθόνη εμφανίζεται μήνυμα συναγερμού.

Κατάσταση λειτουργίας σόμπας

Όταν η φάση εκκίνησης έχει ολοκληρωθεί με επιτυχία, η συσκευή σε μία άλλη φάση λειτουργίας, η οποία αντιπροσωπεύει τον κανονικό ρυθμό λειτουργίας. Αν η θερμοκρασία των καυσαερίων γίνει μεγαλύτερη από αυτή που έχει οριστεί στο M-9-6-15, τότε το βεντιλατέρ καυσαερίων ξεκινά.

Ορίζοντας τη θερμοκρασία χώρου

Για να οριστεί η θερμοκρασία χώρου, πρέπει να μεταβούμε στην αντίστοιχη οθόνη πληροφοριών πατώντας το πλήκτρο P2. Στη συνέχεια με τα πλήκτρα P1 και P2 ορίζουμε τη μέγιστη επιθυμητή θερμοκρασία.

Χρησιμοποιώντας εξωτερικό θερμοστάτη

Για να χρησιμοποιηθεί ένας εξωτερικός θερμοστάτης, θα πρέπει να συνδεθεί με την ηλεκτρονική πλακέτα στην επαφή CN7 PIN 7-8.

- Εξωτερικός θερμοστάτης: να οριστεί η θερμοκρασία χώρου της συσκευής στους 7 ^{o}C
- Εξωτερικός χρονο-θερμοστάτης: να οριστεί η θερμοκρασία χώρου της συσκευής στους 7 ^{o}C και να απενεργοποιηθεί το M-3-1

Τροποποίηση της θερμοκρασίας του νερού

Για να ρυθμιστεί η θερμοκρασία του νερού, πρέπει να μεταβούμε στην αντίστοιχη οθόνη πληροφοριών πατώντας το πλήκτρο P1. Στη συνέχεια με τα πλήκτρα P1 και P2 ορίζουμε την επιθυμητή θερμοκρασία νερού.

Επίτευξη επιθυμητής θερμοκρασίας χώρου

Όταν η θερμοκρασία χώρου φτάσει την ορισμένη θερμοκρασία, ή η θερμοκρασία καυσαερίων φτάσει την τιμή που έχει οριστεί στο M-9-6-13, η ισχύς της συσκευής κατεβαίνει στο ελάχιστο.

Αντίστοιχα με το παραπάνω, και εφόσον η παράμετρος στο Μενού 05 (STAND-BY) είναι ON, η συσκευή σβήνει ή μεταβαίνει σε κατάσταση αναμονής (STANDBY) με μία καθυστέρηση ίση με την τιμή που έχουμε ορίσει στην παράμετρο του M-9-4-07, όταν η θερμοκρασία του νερού έχει φτάσει την ορισμένη.

Εκκίνηση συσκευής μετά από σβήσιμο λόγω επίτευξη θερμοκρασίας χώρου ή νερού

Μετά το σβήσιμο, η συσκευή ακολουθεί τις διαδικασίες κρυώματος, ενεργοποιώντας το βεντιλατέρ καυσαερίων με βάση την παράμετρο M-9-6-29.

Η επανεκκίνηση μπορεί να γίνει όταν ικανοποιηθούν οι παρακάτω συνθήκες:

$$T_{ROOM} < (T_{SET} - T_{M\text{-}9\text{-}4\text{-}06}) \quad \text{ή} \quad T_{WATER} < (T_{SET} - T_{M\text{-}9\text{-}4\text{-}06})$$

Για μετάβαση σε κατάσταση STANDBY, θα πρέπει να έχουν επιτευχθεί οι θερμοκρασίες χώρου ή νερού.

Αυτόματος καθαρισμός συσκευής

Κατά τη διάρκεια κανονικής λειτουργίας της συσκευής και σε χρονικά διαστήματα που ορίζεται στην παράμετρο M-9-6-03, ενεργοποιείται η φάση καθαρισμού με διάρκεια που ορίζεται στην παράμετρο M-9-6-12.

Σβήσιμο συσκευής

Για να σβήσει τελείως η συσκευή θα πρέπει να πατήσουμε το πλήκτρο P4 για τουλάχιστο δύο δευτερόλεπτα (2’’).

Η κοχλία σταματάει αυτόματα, ενώ το βεντιλατέρ καυσαερίων λειτουργεί στη μέγιστη ισχύ του.

Η φάση τελικού καθαρισμού ενεργοποιείται.

Η λειτουργία του βεντιλατέρ καυσαερίων σταματάει μετά από χρόνο που έχει οριστεί στο M-9-4-02, εφόσον η θερμοκρασία καυσαερίων είναι χαμηλότερη από αυτή που έχει οριστεί στο M-9-6-13.

Σβηστή συσκευή

Όταν η συσκευή έχει σβήσει τελείως, στην οθόνη μας εμφανίζει την ένδειξη OFF, καθώς και τη θερμοκρασία χώρου.

Επανεκκίνηση συσκευής

Δεν είναι δυνατή η επανεκκίνηση της συσκευής χωρίς να ανάψει η ηλ. αντίστασή της, ενώ η θερμοκρασία καυσαερίων έχει μειωθεί κάτω από το ορισμένο όριο του M-9-6-13, αλλά έχει παρέλθει ο χρόνος της παραμέτρου M-9-4-01.

Μενού χρήστη

Η διάταξη του μενού δίνεται παρακάτω, ειδικά το κομμάτι που αφορά το χρήστη.

Για την είσοδο σε ένα μενού χρησιμοποιούμε το πλήκτρο P3
Για την μετακίνηση μεταξύ των μενού του ίδιου επιπέδου χρησιμοποιούμε τα πλήκτρα P5 και P6
Για την είσοδο σε επόμενο επίπεδο χρησιμοποιούμε το πλήκτρο P3
Για την επιστροφή σε προηγούμενο επίπεδο χρησιμοποιούμε το πλήκτρο P4
Για την αλλαγή των τιμών των παραμέτρων χρησιμοποιούμε τα πλήκτρα P1 και P2

Μενού 01 – SET CLOCK

Ρύθμιση της ώρας και της ημερομηνίας. Η πλακέτα διαθέτει μπαταρία λιθίου με αυτονομία 3/5 ετών.

Διάταξη Μενού 01

ΕΠΙΠΕΔΟ 1	ΕΠΙΠΕΔΟ 2	ΕΠΙΠΕΔΟ 3	ΤΙΜΕΣ
MENU 01 SET CLOCK			
	DAY		MON - SUN
	TIME CLOCK		00 … 23
	MINUTES CLOCK		00 … 59
	DAY CLOCK		01 … 31
	MONTH CLOCK		01 … 12
	YEAR		00 … 99

ΕΠΙΠΕΔΟ 2

Ρύθμιση Ημέρας – Τιμές: Monday – Sunday

Ρύθμιση Ώρας - Τιμές: 00 – 23

Ρύθμιση Λεπτών – Τιμές: 00 – 59

Ρύθμιση Ημερομηνίας – Τιμές: 1 – 31

Ρύθμιση Μήνα – Τιμές: 1 – 12

Ρύθμιση Έτους – Τιμές: 00 – 99

Μενού 02 – Set Chrono

Μέσω του Μενού 02 υπάρχει δυνατότητα ενεργοποίησης και ρύθμισης του χρονοπρογραμματισμού λειτουργίας της συσκευής.

ΕΠΙΠΕΔΟ 2

M-2-1 Enable Chrono - Ενεργοποίηση/απενεργοποίηση λειτουργίας χρονοπρογραμματισμού

M-2-2 Program Day – Ημερήσιος προγραμματισμός

Είναι δυνατό να οριστούν δύο προγραμματισμοί για έναρξη και τερματισμό ανά ημέρα, οι οποίοι εφαρμόζονται σε καθημερινή βάση.

Διάταξη Μενού

ΕΠΙΠΕΔΟ 1	ΕΠΙΠΕΔΟ 2	ΕΠΙΠΕΔΟ 3	ΤΙΜΕΣ
MENU 02 SET CHRONO			
	M-2-2 Program Day		
		M-2-2-01 Chrono Day	On/off
		M-2-2-02 START DAY 1	TIME
		M-2-2-03 STOP DAY 1	TIME
		M-2-2-04 START DAY 2	TIME
		M-2-2-05 STOP DAY 2	TIME

Επιπεδο 3

M-2-2-01 Chrono Day – Ενεργοποίηση/Απενεργοποίηση λειτουργίας

M-2-2-02 START DAY 1 – Ορισμός ώρας έναρξης

M-2-2-03 STOP DAY 1 – Ορισμός ώρας τερματισμού

Ομοίως ορίζουμε την ώρα εκκίνησης και τερματισμού για το δεύτερο χρονοπρογραμματισμό.

M-2-3 – Program Week – Εβδομαδιαίος προγραμματισμός

Ο εβδομαδιαίος προγραμματισμός έχει 4 ανεξάρτητα προγράμματα, των οποίων το τελικό αποτέλεσμα είναι ο συνδυασμός αυτών των 4 ανεξάρτητων προγραμμάτων. Ο εβδομαδιαίος προγραμματισμός μπορεί να ενεργοποιηθεί και να απενεργοποιηθεί. Επίσης, ορίζοντας τιμή OFF στο πεδίο της ώρας, το ρολόι αγνοεί τον προγραμματισμό σε αυτό το υπομενού.

<u>ΠΡΟΣΟΧΗ</u>. Ο ΠΡΟΓΡΑΜΜΑΤΙΣΜΟΣ ΠΡΕΠΕΙ ΝΑ ΓΙΝΕΤΑΙ ΠΡΟΣΕΚΤΙΚΑ ΩΣΤΕ ΝΑ ΑΠΟΦΕΥΓΟΝΤΑΙ ΔΙΠΛΟΠΡΟΓΡΑΜΜΑΤΙΣΜΟΙ ΤΩΝ ΩΡΩΝ ΛΕΙΤΟΥΡΓΙΑΣ ΓΙΑ ΤΗΝ ΙΔΙΑ ΗΜΕΡΑ.

ΕΠΙΠΕΔΟ 1	ΕΠΙΠΕΔΟ 2	ΕΠΙΠΕΔΟ 3	ΤΙΜΕΣ
MENU 02 SET CHRONO			
	M-2-3 PROGRAM WEEK		
		M-2-3-01 CHRONO WEEKLY	ON/OFF
		M-2-3-02 START PROG 1	TIME
		M-2-3-03 STOP PROG 1	TIME
		M-2-3-04 MONDAY PROG 1	ON/OFF
		M-2-3-05 TUESDAY PROG 1	ON/OFF
		M-2-3-06 WEDNESDAY PROG 1	ON/OFF
		M-2-3-07 THURSDAY PROG 1	ON/OFF
		M-2-3-08 FRIDAY PROG 1	ON/OFF
		M-2-3-09 SATURDAY PROG 1	ON/OFF
		M-2-3-10 SUNDAY PROG 1	ON/OFF
		M-2-3-11 START PROG 2	TIME
		M-2-3-12 STOP PROG 2	TIME
		M-2-3-13 MONDAY PROG 2	ON/OFF
		M-2-3-14 TUESDAY PROG 2	ON/OFF
		M-2-3-15 WEDNESDAY PROG 2	ON/OFF
		M-2-3-16 THURSDAY PROG 2	ON/OFF
		M-2-3-17 FRIDAY PROG 2	ON/OFF
		M-2-3-18 SATURDAY PROG 2	ON/OFF
		M-2-3-19 SUNDAY PROG 2	ON/OFF
		M-2-3-20 START PROG 3	TIME
		M-2-3-21 STOP PROG 3	TIME
		M-2-3-22 MONDAY PROG 3	ON/OFF
		M-2-3-23 TUESDAY PROG 3	ON/OFF
		M-2-3-24 WEDNESDAY PROG 3	ON/OFF
		M-2-3-25 THURSDAY PROG 3	ON/OFF
		M-2-3-26 FRIDAY PROG 3	ON/OFF
		M-2-3-27 SATURDAY PROG 3	ON/OFF
		M-2-3-28 SUNDAY PROG 3	ON/OFF
		M-2-3-29 START PROG 4	TIME
		M-2-3-30 STOP PROG 4	TIME
		M-2-3-31 MONDAY PROG 4	ON/OFF
		M-2-3-32 TUESDAY PROG 4	ON/OFF
		M-2-3-33 WEDNESDAY PROG4	ON/OFF
		M-2-3-34 THURSDAY PROG 4	ON/OFF
		M-2-3-35 FRIDAY PROG 4	ON/OFF
		M-2-3-36 SATURDAY PROG 4	ON/OFF
		M-2-3-37 SUNDAY PROG 4	ON/OFF

ΕΠΙΠΕΔΟ 3

M-2-3-01 CHRONO WEEKLY – Ενεργοποίηση προγραμματισμού

M-2-3-02 START PROG 1 – Ορισμός ώρας εκκίνησης για Πρόγραμμα 1

M-2-3-03 STOP PROG 1 – Ορισμός ώρας τερματισμού για Πρόγραμμα 1

M-2-3-04 MONDAY PROG 1 – Ενεργοποίηση/Απενεργοποίηση του Προγράμματος 1 για τη Δευτέρα

Ομοίως ρυθμίζονται οι υπόλοιπες ημέρες της εβδομάδος καθώς και οι υπόλοιποι 3 εβδομαδιαίοι προγραμματισμοί.

Μενού 03 – SELECT LANGUAGE

Μέσω του μενού αυτού έχουμε τη δυνατότητα επιλογής γλώσσας για ολόκληρη τη διάταξη. Οι διαθέσιμες γλώσσες είναι:

Αγγλικά, Ιταλικά, Ισπανικά, Γαλλικά, Γερμανικά

ΕΠΙΠΕΔΟ 1	ΕΠΙΠΕΔΟ 2	ΕΠΙΠΕΔΟ 3	ΤΙΜΕΣ
MENU 03 SELECT LANGUAGE			ENG/IT/ESP/FR/DE

Μενού 04 – CHOOSE SEASON

Μέσω του μενού αυτού επιλέγουμε την τρέχουσα εποχή του έτους (χειμώνας – καλοκαίρι).

ΕΠΙΠΕΔΟ 1	ΕΠΙΠΕΔΟ 2	ΕΠΙΠΕΔΟ 3	ΤΙΜΕΣ
MENU 04 CHOOSE SEASON			WINTER/SUMMER

Μενού 05 – MODE STAND-BY

Μέσω του μενού αυτού δίνουμε τη δυνατότητα τροποποίησης των τιμών της απόκλισης της θερμοκρασίας χώρου/νερού (Μενού 9-4-06), καθώς και της χρονικής καθυστέρησης τερματισμού λειτουργίας (Μενού 9-4-07).

Για να γίνουν όλα τα παραπάνω η παράμετρος Stand-By πρέπει να είναι **ON**.

ΕΠΙΠΕΔΟ 1	ΕΠΙΠΕΔΟ 2	ΕΠΙΠΕΔΟ 3	ΤΙΜΕΣ
MENU 05 MODE STAND-BY			ON/OFF

Μενού 06 – MODE BUZZER

Ενεργοποίηση/Απενεργοποίηση του βομβητή ασφαλείας της ηλ. πλακέτας.

Μενού 07 – LOAD INITIAL

Μέσω του μενού αυτού έχουμε τη δυνατότητα να δώσουμε εντολή καθαρισμού του συστήματος εξόδου καυσαερίων για 90’’. Για να ξεκινήσει η διαδικασία πατάμε το πλήκτρο P1 ενώ βρισκόμαστε μέσα στο αντίστοιχο μενού.

Μενού 08 – STATE STOVE

Μέσω του μενού αυτού και πατώντας το πλήκτρο P3, στην οθόνη εμφανίζονται χρήσιμες τεχνικές πληροφορίες για τη λειτουργία της συσκευής. Μη επεξεργάσιμο μενού.

Μενού 09 – SETTINGS TECHNIC

Μέσω αυτού του μενού έχουμε τη δυνατότητα παραμετροποίησης της λειτουργίας της συσκευής. Επειδή είναι ένα καθαρά τεχνικό μενού, η πρόσβαση σε αυτό και οι όποιες αλλαγές στις παραμέτρους, πρέπει να γίνονται με ιδιαίτερη προσοχή. Η λανθασμένη ρύθμιση των παραμέτρων μπορεί να οδηγήσει σε μη αποδοτική και ενεργοβόρα λειτουργία της συσκευής, ενώ σε κάποιες περιπτώσεις μπορεί να καταστρέψει και εξαρτήματα της συσκευής.

Η ΠΡΟΣΒΑΣΗ ΣΤΟ ΜΕΝΟΥ 09 ΠΡΕΠΕΙ ΝΑ ΓΙΝΕΤΑΙ ΑΠΟΚΛΕΙΣΤΙΚΑ ΑΠΟ ΑΤΟΜΑ ΜΕ ΕΙΔΙΚΕΣ ΓΝΩΣΕΙΣ. Η ΕΤΑΙΡΕΙΑ ΜΑΣ ΔΕ ΦΕΡΕΙ ΕΥΘΥΝΗ ΓΙΑ ΤΥΧΟΝ ΒΛΑΒΕΣ ΣΤΗ ΣΥΣΚΕΥΗ ΑΠΟ ΛΑΝΘΑΣΜΕΝΗ ΠΑΡΑΜΕΤΡΟΠΟΙΗΣΗ ΤΟΥ ΜΕΝΟΥ ΑΥΤΟΥ.

Για την είσοδο στο Μενού 09, απαιτείται η εισαγωγή κωδικού πρόσβασης. Η διαδικασία εισόδου έχει ως εξής:

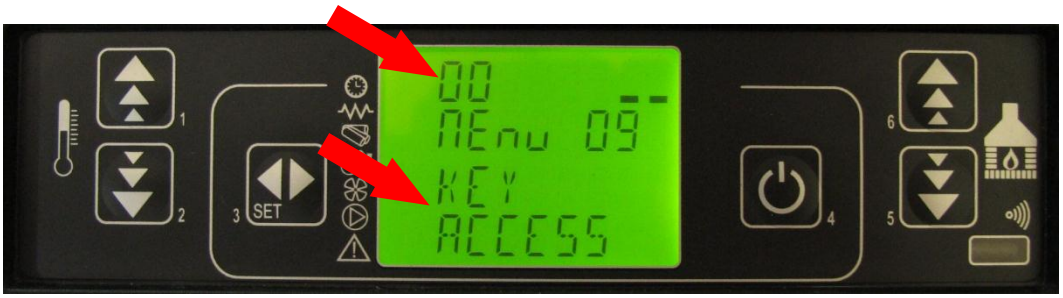

Χρησιμοποιώντας το πλήκτρο P1, αυξάνουμε την τιμή του κωδικού από 00 σε 99 και στη συνέχεια μέχρι το A9, όπως δείχνουν και οι εικόνες που ακολουθούν και στη συνέχεια πιέζουμε το πλήκτρο P3 για την καταχώρηση του κωδικού.

Πλέον υπάρχει πρόσβαση το Επίπεδο 2 του Μενού 09, η διάταξη του οποίου αναλύεται παρακάτω.

ΕΠΙΠΕΔΟ 2

M-9-1 TYPE PELLET – Ορίζονται παράμετροι για τον τύπο του pellet.

ΕΠΙΠΕΔΟ 1	ΕΠΙΠΕΔΟ 2	ΕΠΙΠΕΔΟ 3	ΤΙΜΕΣ
MENU 09 SETTINGS TECHNIC			
	M-9-1 TYPE PELLET		
		M-9-1-01 LOAD PELLET	-09 … 09

Οι τιμές που μπορεί να δεχτεί η παράμετρος αυτή είναι από -09 έως 09.

M-9-2 TYPE CHIMNEY – Ορίζονται παράμετροι για τον τύπο της καμινάδας.

ΕΠΙΠΕΔΟ 1	ΕΠΙΠΕΔΟ 2	ΕΠΙΠΕΔΟ 3	ΤΙΜΕΣ
MENU 09 SETTINGS TECHNIC			
	M-9-2 TYPE CHIMNEY		
		M-9-2-01 EXHAUST CHIMNEY	-09 … 09

Οι τιμές που μπορεί να δεχτεί η παράμετρος αυτή είναι από -09 έως 09.

M-9-3 BANK DATA – Διαθέσιμα πακέτα παραμέτρων.

ΕΠΙΠΕΔΟ 1	ΕΠΙΠΕΔΟ 2	ΕΠΙΠΕΔΟ 3	ΤΙΜΕΣ
MENU 09 SETTINGS TECHNIC			
	M-9-3 BANK DATA		

Ο ελεγκτής διαθέτει μία εσωτερική μνήμη με καταχωρημένες παραμέτρους. Οι τιμές των παραμέτρων είναι διαθέσιμες αλλά δε μπορούν να τροποποιηθούν. Σε συνδυασμό με λογισμικό Η/Υ μπορούν να φορτωθούν αυτόματα νέες τιμές παραμέτρων.

M-9-4 SETTINGS GENERAL – Ορίζονται παράμετροι για τη γενική λειτουργία της συσκευής.

ΕΠΙΠΕΔΟ 1	ΕΠΙΠΕΔΟ 2	ΕΠΙΠΕΔΟ 3	ΤΙΜΕΣ
MENU 09 SETTINGS TECHNIC			
	M-9-4 SETTINGS GENERAL		
		M-9-4-01 HALT RESTART	00' … 10'
		M-9-4-02 ASP MIN SPENTO	00' … 20'
		M-9-4-03 PRELOAD LIGHTS	00'' … 255''
		M-9-4-04 WAITING FIRE	00'' … 255''
		M-9-4-05 EXH - SPEED PRELOAD	0 … 2800
		M-9-4-06 DIFFEREN OFF AUTO	0 °C … 15 °C
		M-9-4-07 DEL AUTO - OFF	0' … 120'
		M-9-4-08 CHANGE OUTPUT	0'' … 60''
		M-9-4-09 ENABLE REMOTE	ON/OFF
		M-9-4-10 FROZEN KEYBOARD	ON/OFF
		M-9-4-11 BLACK OUT	0'' … 60''

ΕΠΙΠΕΔΟ 3

M-9-4-01 HALT RESTART – Τιμές 00' … 10'

Καθορίζεται το χρονικό διάστημα μετά το οποίο δεν επιτρέπεται η έναρξη της διαδικασίας επανεκκίνησης, αλλά θα πρέπει η συσκευή να ακολουθήσει όλα τα στάδια ανάμματός της από την αρχή.

M-9-4-02 ASP MIN SPENTO – Τιμές 00' … 20'

Καθορίζεται ο χρόνος λειτουργίας του μοτέρ του βεντιλατέρ εξόδου καυσαερίων, από τη στιγμή που η συσκευή θεωρηθεί ότι έχει σβήσει.

M-9-4-03 PRELOAD LIGHTS – Τιμές 00’’ … 255’’

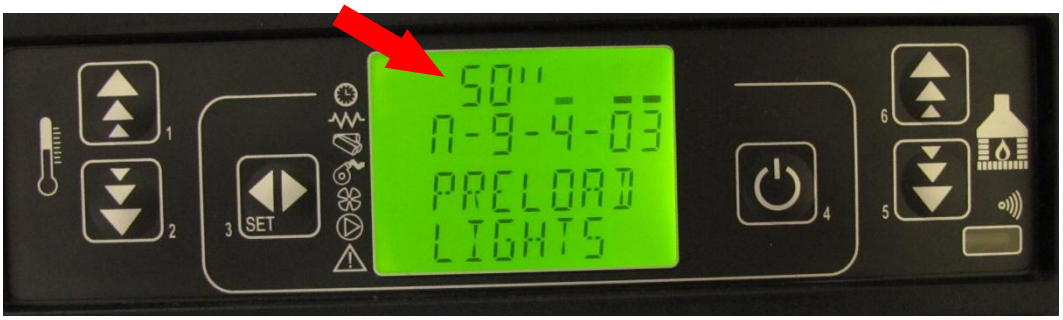

Καθορίζεται ο χρόνος λειτουργίας του μοτέρ του κοχλία κατά τη φάση της εκκίνησης της συσκευής.

M-9-4-04 WAITING FIRE – Τιμές 00’’ … 255’’

Καθορίζεται ο χρόνος αναμονής λειτουργίας του μοτέρ της κοχλίας, μετά από την πρώτη ρήψη pellet.

M-9-4-05 EXH-SPEED PRELOAD – Τιμές 0 … 2800

Ταχύτητα περιστροφής κινητήρα βεντιλατέρ εξόδου καυσαερίων, προτού την πρώτη ρήψη Pellet.

M-9-4-06 DIFFEREN OFF AUTO – Τιμές 0 °C … 15 °C

Καθορίζουμε την απόκλιση από την επιθυμητή θερμοκρασία χώρου/νερού, με βάση την οποία θα ξεκινάει αυτόματα η λειτουργία του λέβητα.

$T_{ROOM} < (T_{SET} – T_{M-9-4-06})$ Or $T_{WATER} < (T_{SET} – T_{M-9-4-06})$

M-9-4-07 DEL AUTO OFF – Τιμές 00' … 120'

Εισάγουμε μία χρονική καθυστέρηση με βάση την οποία θα σταματήσει να λειτουργεί η συσκευή (ή θα μπει σε κατάσταση αναμονής) εφόσον έχει ήδη επιτευχθεί η επιθυμητή θερμοκρασία νερού.

M-9-4-08 CHANGE OUTPUT – Τιμές 00’’ … 60’’

M-9-4-09 ENABLE REMOTE – Τιμές ON/OFF

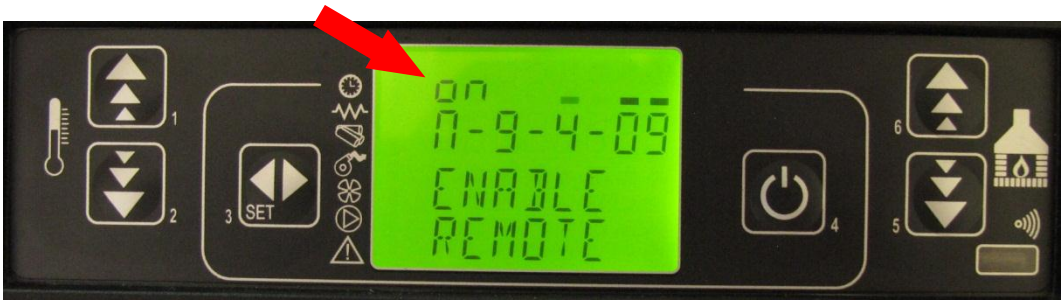

Ενεργοποίηση λειτουργίας τηλεχειριστηρίου.

M-9-4-10 FROZEN KEYBOARD – Τιμές ON/OFF

Ενεργοποίηση κλειδώματος πλήκτρων οθόνης.

M-9-4-11 BLACK OUT – Τιμές 00’’ … 60’’

Ορίζεται ο μέγιστος χρόνος της διακοπής παροχής ρεύματος μετά από την οποία η ηλ. αντίσταση θα ανάψει ξανά.

M-9-5 TEST OUTPUTS – Πραγματοποιεί ελέγχους λειτουργίας των περιφερειακών συσκευών.

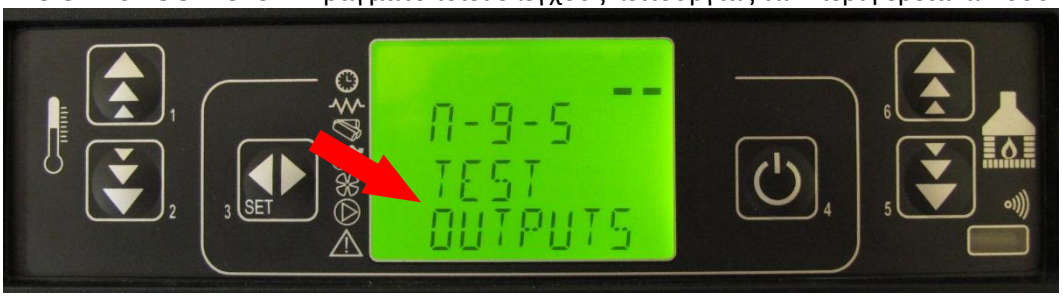

ΕΠΙΠΕΔΟ 1	ΕΠΙΠΕΔΟ 2	ΕΠΙΠΕΔΟ 3	ΤΙΜΕΣ
MENU 09 SETTINGS TECHNIC			
	M-9-5 TEST OUTPUTS		
		M-9-5-01 TEST IGNITER	ON/OFF
		M-9-5-02 TEST AUGER	0'' … 8''
		M-9-5-03 TEST EXHAUST	OFF / 65U … 225U
		M-9-5-04 TEST PUMP	ON/OFF
		M-9-5-05 TEST BLOWER 2	OFF / 65U … 225U

ΕΠΙΠΕΔΟ 3

M-9-5-01 TEST IGNITER – Τιμές ON/OFF

Έλεγχος ηλεκτρικής αντίστασης

M-9-5-02 TEST AUGER – Τιμές 0’’… 8’’

Έλεγχος μοτέρ κοχλίας pellet.

M-9-5-03 TEST EXHAUST – Τιμές OFF/ 65V … 225V

Έλεγχος μοτέρ βεντιλατέρ εξόδου καυσαερίων.

M-9-5-04 TEST PUMP – Τιμές ON/OFF

Έλεγχος μοτέρ κυκλοφορητή.

M-9-5-05 TEST BLOWER 2 – Τιμές OFF/ 65V … 225V

Έλεγχος μοτέρ βεντιλατέρ (προαιρετικό σε κάποια μοντέλα).

M-9-6 SETTINGS FACTORY – Ορισμός τεχνικών παραμέτρων.

Από αυτό το μενού ρυθμίζονται οι σημαντικότεροι παράμετροι λειτουργίας της συσκευής. Καθορίζονται αναλυτικά όλα τα στάδια λειτουργίας των επιμέρους συσκευών που υπάρχουν εσωτερικά στη συσκευή (π.χ. κοχλια, βεντιλατερ, αντίσταση).

<u>ΠΡΟΣΟΧΗ</u>. Λανθασμένες τιμές παραμέτρων οδηγούν σε μη ικανοποιητική απόδοση της συσκευής.

ΔΙΑΤΑΞΗ ΜΕΝΟΥ 09

ΕΠΙΠΕΔΟ 1	ΕΠΙΠΕΔΟ 2	ΕΠΙΠΕΔΟ 3	ΤΙΜΕΣ
MENU 09 SETTINGS TECHNIC	KEY ACCESS		99 -> A9
	M-9-6 SETTINGS FACTORY		
		M-9-6-01 MINUTES TIME-OUT	05' … 25'
		M-9-6-02 MINUTI START	02' … 12'
		M-9-6-03 CADENDE CLEANING	03' … 240'
		M-9-6-04 AUGER LIGHTS	00'' … 8.0''
		M-9-6-05 COCLEA START	0.1'' … 8.0''
		M-9-6-06 COCLEA POWER 1	0.1'' … 8.0''
		M-9-6-07 COCLEA POWER 2	0.1'' … 8.0''
		M-9-6-08 COCLEA POWER 3	0.1'' … 8.0''
		M-9-6-09 COCLEA POWER 4	0.1'' … 8.0''
		M-9-6-10 COCLEA POWER 5	0.1'' … 8.0''
		M-9-6-11 DELAY ALARMS	20'' … 90''
		M-9-6-12 DURATION CLEANING	00'' … 120''
		M-9-6-13 THRESHOLD MINIMUM	40 C … 180 C
		M-9-6-14 THRESHOLD MAXIM	110 C … 250 C
		M-9-6-15 THRESHOLD BLOWER	50 C … 210 C
		M-9-6-16 EXHAUST EN-START	500 … 2800
		M-9-6-17 EXHAUST ENGI-AVV	500 … 2800
		M-9-6-18 EXHAUST ENGINE 1	500 … 2800
		M-9-6-19 EXHAUST ENGINE 2	500 … 2800
		M-9-6-20 EXHAUST ENGINE 3	500 … 2800
		M-9-6-21 EXHAUST ENGINE 4	500 … 2800
		M-9-6-22 EXHAUST ENGINE 5	500 … 2800
		M-9-6-23 SPEED BLOWER 1	65U … 225U
		M-9-6-24 SPEED BLOWER 2	65U … 225U
		M-9-6-25 SPEED BLOWER 3	65U … 225U
		M-9-6-26 SPEED BLOWER 4	65U … 225U
		M-9-6-27 SPEED BLOWER 5	65U … 225U
		M-9-6-28 THRESHOLD OFF	50 C … 180 C
		M-9-6-29 EXH-SPEED CLEANING	500 … 2800
		M-9-6-30 AUGER CLEANING	0.5'' … 4''
		M-9-6-31 ENCODER	ON/OFF
		M-9-6-32 TIME BREAKING	0.0'' … 0.5''
		M-9-6-33 THRESHOLD PUMP	20 C … 70 C
		M-9-6-34 EXCLUDE PRESSURE	ON/OFF
		M-9-6-35 THRESHOLD PRESSION	1.5 b … 3.0 b

ΕΠΙΠΕΔΟ 3

M-9-6-01 MINUTES TIME-OUT – Τιμές 05’… 25’

Ορίζουμε το μέγιστο χρονικό διάστημα μέσα στο οποίο πρέπει να ολοκληρωθεί η ανάφλεξη, ώστε να μην εμφανιστεί σφάλμα στην οθόνη.

M-9-6-02 MINUTI START – Τιμές 02’… 12’

Ορίζουμε το μέγιστο χρονικό διάστημα μέσα στο οποίο πρέπει να ολοκληρωθεί η ανάφλεξη, ώστε να μην εμφανιστεί σφάλμα στην οθόνη.

M-9-6-03 CADENDE CLEANING – Τιμές 03’… 240’

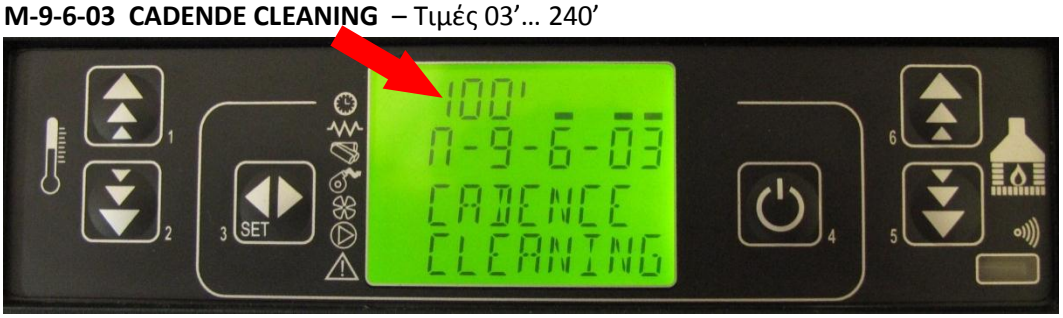

Χρονικό διάστημα μεταξύ δύο αυτόματων καθαρισμών του χώρου καύσης.

M-9-6-04 AUGER LIGHTS – Τιμές 00’… 8.0’

Ο χρόνος λειτουργίας του μοτέρ της κοχλίας στη φάση ανάφλεξης LOAD WOOD.

M-9-6-05 COCLEA START – Τιμές 0.1’… 8.0’

Ο χρόνος λειτουργίας του μοτέρ της κοχλίας στη φάση εκκίνησης FIRE ON.

M-9-6-06 COCLEA POWER 1 – Τιμές 0.1’… 8.0’

Ο χρόνος περιστροφής του μοτέρ της κοχλίας στη φάση λειτουργίας με ΙΣΧΥ 1.

M-9-6-07 COCLEA POWER 2 – Τιμές 0.1’… 8.0’

Ο χρόνος περιστροφής του μοτέρ της κοχλίας στη φάση λειτουργίας με ΙΣΧΥ 2.

M-9-6-08 COCLEA POWER 3 – Τιμές 0.1’… 8.0’

Ο χρόνος περιστροφής του μοτέρ της κοχλίας στη φάση λειτουργίας με ΙΣΧΥ 3.

M-9-6-09 COCLEA POWER 4 – Τιμές 0.1’… 8.0’

Ο χρόνος περιστροφής του μοτέρ της κοχλίας στη φάση λειτουργίας με ΙΣΧΥ 4.

M-9-6-10 COCLEA POWER 5 – Τιμές 0.1'… 8.0'

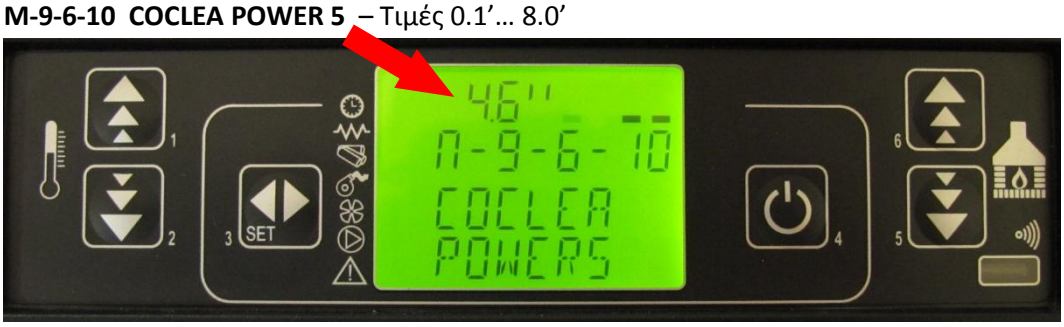

Ο χρόνος περιστροφής του μοτέρ της κοχλίας στη φάση λειτουργίας με ΙΣΧΥ 5.

M-9-6-11 DELAY ALARMS – Τιμές 20'… 90'

Χρόνος καθυστέρησης ενεργοποίησης των συναγερμων.

M-9-6-12 DURATION CLEANING – Τιμές 00'… 120'

Διάρκεια αυτόματου καθαρισμού της συσκευής.

M-9-6-13 THRESHOLD MINIMUM – Τιμές 40 ^{O}C … 180 ^{O}C

Ελάχιστη θερμοκρασία καυσαερίων, για να θεωρηθεί ότι η συσκευή είναι αναμμένη.

M-9-6-14 THRESHOLD MAXIMUM – Τιμές 110 ^{O}C … 250 ^{O}C

Μέγιστη θερμοκρασία καυσαερίων, κατά την οποία η συσκευή μεταβαίνει σε κατάσταση λειτουργίας ECO.

M-9-6-15 THRESHOLD BLOWER – Τιμές 50 ^{O}C … 210 ^{O}C

Ορίζεται η θερμοκρασία κατά την οποία θα ξεκινήσει η λειτουργία του βεντιλατέρ χώρου (δε διατίθεται στην έκδοση νερού)

M-9-6-16 EXHAUST EN-START – Τιμές 500 … 2800 RPM

Καθορισμός στροφών κινητήρα βεντιλατέρ καυσαερίων, κατά τη φάση ανάφλεξης LOAD WOOD.

M-9-6-17 EXHAUST ENGI-AVV – Τιμές 500 … 2800

Καθορισμός στροφών κινητήρα βεντιλατέρ καυσαερίων, κατά τη φάση εκκίνησης FIRE ON.

M-9-6-18 EXHAUST ENGINE 1 – Τιμές 500 … 2800

Καθορισμός στροφών κινητήρα βεντιλατέρ καυσαερίων, κατά τη φάση λειτουργίας με ΙΣΧΥ 1.

M-9-6-19 EXHAUST ENGINE 2 – Τιμές 500 … 2800

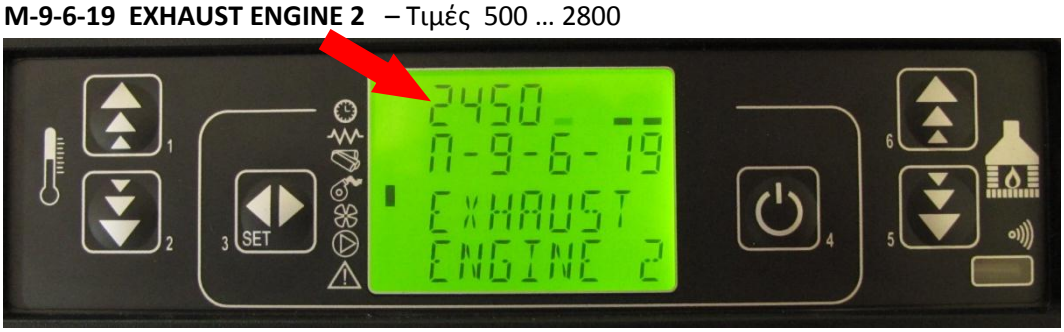

Καθορισμός στροφών κινητήρα βεντιλατέρ καυσαερίων, κατά τη φάση λειτουργίας με ΙΣΧΥ 2.

M-9-6-20 EXHAUST ENGINE 3 – Τιμές 500 … 2800

Καθορισμός στροφών κινητήρα βεντιλατέρ καυσαερίων, κατά τη φάση λειτουργίας με ΙΣΧΥ 3.

M-9-6-21 EXHAUST ENGINE 4 – Τιμές 500 … 2800

Καθορισμός στροφών κινητήρα βεντιλατέρ καυσαερίων, κατά τη φάση λειτουργίας με ΙΣΧΥ 4.

M-9-6-22 EXHAUST ENGINE 5 – Τιμές 500 … 2800

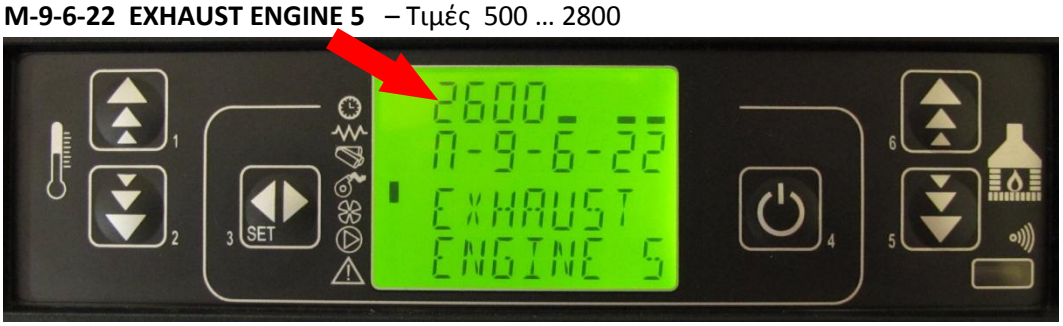

Καθορισμός στροφών κινητήρα βεντιλατέρ καυσαερίων, κατά τη φάση λειτουργίας με ΙΣΧΥ 5.

M-9-6-23 SPEED BLOWER 1 – Τιμές 65V … 225V

Καθορισμός στροφών κινητήρα βεντιλατέρ εισαγωγής αέρα στο χώρο καύσης, κατά τη φάση λειτουργίας με ΙΣΧΥ 1 (δεν είναι διαθέσιμο για όλα τα μοντέλα).

M-9-6-24 SPEED BLOWER 2 – Τιμές 65V … 225V

Καθορισμός στροφών κινητήρα βεντιλατέρ εισαγωγής αέρα στο χώρο καύσης, κατά τη φάση λειτουργίας με ΙΣΧΥ 2 (δεν είναι διαθέσιμο για όλα τα μοντέλα).

M-9-6-25 SPEED BLOWER 3 – Τιμές 65V … 225V

Καθορισμός στροφών κινητήρα βεντιλατέρ εισαγωγής αέρα στο χώρο καύσης, κατά τη φάση λειτουργίας με ΙΣΧΥ 3 (δεν είναι διαθέσιμο για όλα τα μοντέλα).

M-9-6-26 SPEED BLOWER 4 – Τιμές 65V … 225V

Καθορισμός στροφών κινητήρα βεντιλατέρ εισαγωγής αέρα στο χώρο καύσης, κατά τη φάση λειτουργίας με ΙΣΧΥ 4 (δεν είναι διαθέσιμο για όλα τα μοντέλα).

M-9-6-27 SPEED BLOWER 5 – Τιμές 65V … 225V

Καθορισμός στροφών κινητήρα βεντιλατέρ εισαγωγής αέρα στο χώρο καύσης, κατά τη φάση λειτουργίας με ΙΣΧΥ 5 (δεν είναι διαθέσιμο για όλα τα μοντέλα).

M-9-6-28 THRESHOLD OFF – Τιμές 50 ^{O}C … 180 ^{O}C

Ορίζεται η θερμοκρασία στην οποία ενεργοποιείται ο συναγερμός

M-9-6-29 EXH-SPEED CLEANING – Τιμές 500 … 2800

Ορίζεται ο αριθμός στροφών του κινητήρα βεντιλατέρ των καυσαερίων κατά τη διάρκεια του αυτόματου καθαρισμού της συσκευής.

M-9-6-30 AUGER CLEANING – Τιμές 0.5’’ … 4’’

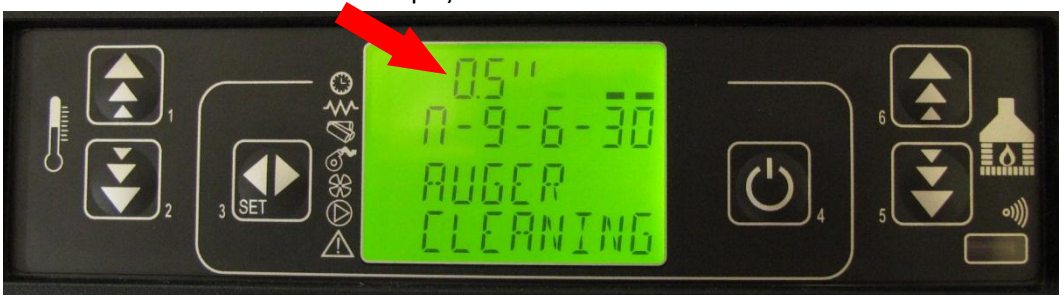

Χρόνος λειτουργίας του μοτέρ της κοχλίας κατά τη διάρκεια του αυτόματου καθαρισμού της συσκευής.

M-9-6-31 ENCODER – Τιμές ON/OFF

Ενεργοποίηση αποστολής πληροφοριών από την πλακέτα προς το βεντιλατέρ καυσαερίων.

M-9-6-32 TIME BREAKING – Τιμές 0.0’’ … 0.5’’

Χρόνος διαλείμματος του μοτέρ της κοχλίας.

M-9-6-33 THRESHOLD PUMP – Τιμές 20 ^{O}C … 70 ^{O}C

Ορίζεται η θερμοκρασία στην οποία ο κυκλοφορητής νερού θα τεθεί σε λειτουργία.

M-9-6-34 EXCLUDE PRESSURE – Τιμές ON/OFF

Ενεργοποίηση/Απενεργοποίηση πιεσοστάτη.

M-9-6-35 THRESHOLD PRESSURE – Τιμές 1.5b … 3.0b

Ορίζεται το όριο της πίεσης του νερού.

M-9-7 RESET PAR-TIME

Εκτελεί επαναφορά στις εργοστασιακές τιμές.

M-9-8 RESET ALARM

Επαναφέρει στις παραμέτρους των συναγερμών τις εργοστασιακές τιμές.

M-9-9 MEMORY COUNTERS

Μέσω του μενού αυτού λαμβάνουμε πληροφορίες από τους εγκατεστημένους μετρητές λειτουργίας.

TOTAL HOURS

Μας εμφανίζει το συνολικό αριθμό ωρών λειτουργίας της συσκευής.

PARTIAL HOURS

Μας εμφανίζει τον ετήσιο αριθμό ωρών λειτουργίας της συσκευής.

START NUMBER

Μας εμφανίζει τον αριθμό εκκινήσεων που έχει πραγματοποιήσει η συσκευή.

Αντιμετώπιση προβλημάτων

1. Ενώ η συσκευή είναι σε φάση εκκίνησης, τα Pellet δεν ανάβουν και στην οθόνη εμφανίζεται ο συναγερμός NO ACC.

   Αντιμετώπιση: Πατώντας το πλήκτρο P4 η συσκευή μεταβαίνει σε αρχική κατάσταση αναμονής.
2. Πτώση τάσης (Black-out)

   M-9-4-11 = 0
   Σε στιγμιαία απώλεια τάσης, η συσκευή πηγαίνει στη φάση τελικού καθαρισμού και παραμένει μέχρι η θερμοκρασία καυσαερίων να μειωθεί κατά ένα βαθμό κάτω από τη θερμοκρασία του M-9-6-13.

   M-9-4-11 = T δευτερόλεπτα
   Σε στιγμιαία απώλεια τάσης, η συσκευή ανάλογα με τη φάση που βρισκόταν, λειτουργεί με βάση τον παρακάτω πίνακα:

ΠΡΟΗΓΟΥΜΕΝΗ ΚΑΤΑΣΤΑΣΗ	ΔΙΑΡΚΕΙΑ BLACK-OUT	ΝΕΑ ΚΑΤΑΣΤΑΣΗ
ΕΚΚΙΝΗΣΗ	ΟΠΟΙΑΔΗΠΟΤΕ	ΣΒΗΣΙΜΟ
ΑΝΑΦΛΕΞΗ	<T	ΑΝΑΦΛΕΞΗ
ΡΗΨΗ PELLET ΧΩΡΙΣ ΑΡΧΙΚΗ ΡΗΨΗ	<T	ΣΥΝΕΧΙΣΗ ΡΗΨΗΣ PELLET
ΡΗΨΗ PELLET ΜΕ ΑΡΧΙΚΗ ΡΗΨΗ	<T	ΣΒΗΣΙΜΟ
ΑΝΑΜΟΝΗ ΑΝΑΜΜΑΤΟΣ	<T	ΑΝΑΜΟΝΗ ΑΝΑΜΜΑΤΟΣ
ΛΕΙΤΟΥΡΓΙΑ	<T	ΛΕΙΤΟΥΡΓΙΑ
ΑΥΤΟΜΑΤΟΣ ΚΑΘΑΡΙΣΜΟΣ	<T	ΑΥΤΟΜΑΤΟΣ ΚΑΘΑΡΙΣΜΟΣ
ΣΒΗΣΙΜΟ	<T	ΣΒΗΣΙΜΟ

   Σε κάθε περίπτωση, μετά από απώλεια τάσης μεγαλύτερης χρονικής διάρκειας από T, η συσκευή σβήνει.

ΣΥΝΑΓΕΡΜΟΙ

Αν κατά τη διάρκεια λειτουργίας της συσκευής εμφανιστεί κάποια ανωμαλία, η πλακέτα παρεμβαίνει και σηματοδοτεί την παρατυπία, εμφανίζοντας μηνύματα στην οθόνη, τα οποία είναι ανάλογα του προβλήματος.

Τα μηνύματα αυτά φαίνονται στον πίνακα που ακολουθεί.

ΤΥΠΟΣ ΣΥΝΑΓΕΡΜΟΥ	ΜΗΝΥΜΑ ΣΤΗΝ ΟΘΟΝΗ
Αισθητήρας θερμοκρασίας καυσαερίων	Alarm sond fumi
Υψηλή θερμοκρασία καυσαερίων	Alarm hot temp
Μη άναμμα συσκευής	Alarm no acc
Σβήσιμο κατά τη διάρκεια λειτουργίας	Alarm no fire
Πτώση τάσης	Cool fire (see paragraph 9.2)
Πιεσοστάτης ασφαλείας και τροφοδότης	Alarm deep fail
Θερμικό ασφαλείας	Alarm sic fail
Σταμάτημα του βεντιλατέρ καυσαερίων	Alarm fan fail
Υπέρβαση ορίου πίεσης νερού	Alarm pres.

ΚΑΘΕ ΣΥΝΑΓΕΡΜΟΣ ΕΧΕΙ ΣΑΝ ΑΠΟΤΕΛΕΣΜΑ ΤΟ ΣΤΑΜΑΤΗΜΑ ΤΗΣ ΣΥΣΚΕΥΗΣ

Η ενεργοποίηση της φάσης του συναγερμού πραγματοποιείται μετά από χρονικό διάστημα ίσο με την τιμή που έχουμε ορίσει στο M-9-6-11. Ο συναγερμός απενεργοποιείται πατώντας το πλήκτρο P4.

1. Συναγερμός από τον αισθητήρα του βεντιλατέρ καυσαερίων
   Συμβαίνει κάθε φορά που ο αισθητήρας καυσαερίων δε λειτουργεί ή έχει αποσυνδεθεί. Αποτέλεσμα του συναγερμού είναι να σβήσει η συσκευή.

2. Συναγερμός λόγω υψηλής θερμοκρασίας καυσαερίων
   Συμβαίνει όταν η θερμοκρασία των καυσαερίων υπερβεί τους 280 ^{o}C. Το μήνυμα που εμφανίζεται στην οθόνη είναι το: ALARM HOT TEMP.

3. Συναγερμός λόγω ανεπιτυχούς ανάφλεξης
   Συμβαίνει όταν η ηλεκτρική αντίσταση δε λειτουργεί. Το μήνυμα που εμφανίζεται στην οθόνη είναι το: NO ACC. Αποτέλεσμα του συναγερμού είναι να σβήσει η συσκευή.

4. Συναγερμός λόγω διακοπής λειτουργίας
   Αν κατά τη διάρκεια λειτουργίας της συσκευής, η φωτιά σβήσει και η θερμοκρασία καυσαερίων γίνει μικρότερη από την ορισμένη στο M-9-6-13, τότε ο συναγερμός ενεργοποιείται. Αποτέλεσμα του συναγερμού είναι να σβήσει η συσκευή.

5. Συναγερμός από τον αισθητήρα του πιεσοστάτη
   Αν ο πιεσοστάτης αντιληφθεί τιμή πίεσης χαμηλότερη από αυτή που απαιτείται για την ανάφλεξη, τότε απενεργοποιεί τη λειτουργία της κοχλίας, και εμφανίζει στην οθόνη το μήνυμα ALARM DEP FAIL και το αποτέλεσμα του συναγερμού είναι να σβήσει η συσκευή.

6. Συναγερμός από το θερμικό ασφαλείας
   Αν το θερμικό ασφαλείας αντιληφθεί τιμή θερμοκρασίας μεγαλύτερη από αυτή που απαιτείται για την ανάφλεξη, τότε απενεργοποιεί τη λειτουργία της κοχλίας, και εμφανίζει στην οθόνη το μήνυμα ALARM SIC FAIL και το αποτέλεσμα του συναγερμού είναι να σβήσει η συσκευή.

7. Συναγερμός λόγω διακοπής λειτουργίας του μοτέρ καυσαερίων
   Αν το μοτέρ καυσαερίων χαλάσει, τότε η λειτουργία της συσκευής σταματάει και στην οθόνη εμφανίζεται το μήνυμα ALARM FAN FAIL.

8. Συναγερμός λόγω υψηλής πίεσης του νερού
   Αν η πίεση του νερού είναι εκτός των επιτρεπόμενων ορίων (ελάχιστο 0.5b και μέγιστο 2.5b) στην οθόνη εμφανίζεται το μήνυμα ALARM PRESS και σβήνει η συσκευή.

Διαγράμματα φάσεων λειτουργίας της συσκευής

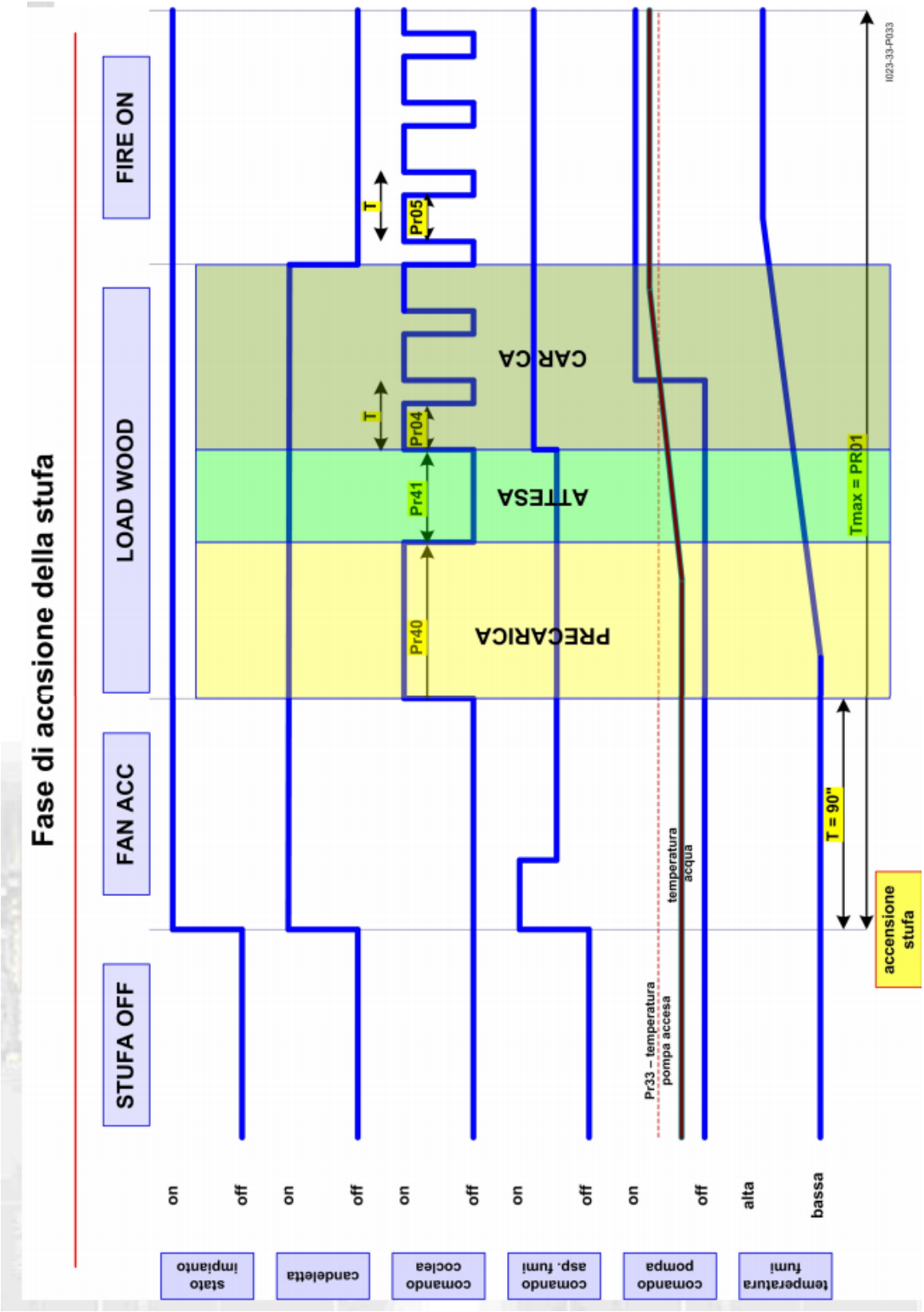

ΑΝΑΣΤΑΣΙΑΔΗΣ ΔΗΜΗΤΡΙΟΣ Α.Ε.
1ο χλμ. Επ.Οδ. Κατερίνης Γανόχωρας Τηλ. 23510 28624 Fax:23510 33454
Τ. Τερζοπούλου 8 Κατερίνη Τηλ. 23510 26796
http://www.adtherm.gr http:/www.adgreen.gr email:info@adtherm.gr